見積参考資料

工事名　Ｒ７徳土　古川長原港線　徳・川内　道路改良工事（担い手確保型）

◇経費情報◇

工種区分	道路改良工事
単価地区	徳島東部１
単価使用年月	令和 7年 6月
施工地域・工事場所	一般交通影響有り（２）－２
前金支出割合	補正を行わない
契約保証	金銭的保証
現場環境改善費	計上しない
担い手確保モデル工事に係る経費補正	通期の週休２日

注意

「見積参考資料」は入札参加者の迅速で適正な工事費の見積りのための一資料であり、請負契約を拘束するものではない。

本工事は、「担い手確保モデル工事（発注者指定型）」であり、４週８休の経費補正（担い手確保モデル工事実施要領参照）を計上している。

設計内訳書（本01）

工事名	Ｒ７徳土　古川長原港線　徳・川内　道路改良工事（担い手確保型 ）	事業区分 工事区分	道路新設･改築 道路改良

工事区分・工種・種別・細別	規格	単位	数量	単価	金額	数量・金額増減	摘要
道路改良		式	1				
道路土工		式	1				
掘削工		式	1				
掘削	土質:土砂,施工方法:ｵｰﾌﾟﾝｶｯﾄ,押土:無し,障害:無し,施工数量:5,000m3未満	m3	30				単　1号
路体盛土工		式	1				
路体(築堤)盛土	施工幅員:2.5m以上4.0m未満	m3	50				単　2号
路床盛土工		式	1				
路床盛土	施工幅員:2.5m以上4.0m未満	m3	50				単　3号
残土処理工		式	1				
土砂等運搬	土質:土砂(岩塊･玉石混り土含む)	m3	100				単　4号
残土等処分		m3	100				単　5号
地盤改良工		式	1				
ｼﾞｵｾﾙﾏｯﾄﾚｽ工 擁壁底面		式	1				

設計内訳書（本01）

工事名	Ｒ７徳土　古川長原港線　徳・川内　道路改良工事（担い手確保型 ）	事業区分 工事区分	道路新設･改築 道路改良

工事区分・工種・種別・細別	規格	単位	数量	単価	金額	数量・金額増減	摘要
ｼﾞｵｾﾙﾏｯﾄﾚｽ		m2	96				単　6号 【暫定単価】
吸出防止材		m2	111				単　7号 【暫定単価】
砕石	RC-40	m2	80				単　8号
擁壁工		式	1				
作業土工		式	1				
床掘り	土質:土砂	m3	150				単　9号
埋戻し	土質:流用土	m3	2				単　10号
基面整正		m2	40				単　11号
場所打擁壁工(構造物単位)		式	1				
重力式擁壁	擁壁平均高さ:2m以上5m以下,本体ｺﾝｸﾘｰﾄ規格:18-8-40(高炉)	m3	41				単　12号
排水構造物工		式	1				
作業土工		式	1				
床掘り	土質:土砂	m3	60				単　13号

設計内訳書（本01）

工事名	Ｒ７徳土　古川長原港線　徳・川内　道路改良工事（担い手確保型 ）	事業区分 工事区分	道路新設･改築 道路改良

工事区分・工種・種別・細別	規格	単位	数量	単価	金額	数量・金額増減	摘要
埋戻し （L型水路）	土質:流用土	m3	30				単　14号
埋戻し （側溝）	土質:流用土	m3	10				単　15号
基面整正		m2	60				単　16号
側溝工		式	1				
U型側溝	ｺﾝｸﾘｰﾄ規格:18-8-40(高炉) W/C≦60%	m	18				単　17号
既設側溝嵩上げ	ｺﾝｸﾘｰﾄ規格:18-8-40(高炉) W/C≦60%	m	12				単　18号
場所打水路工		式	1				
現場打水路 L型水路 H=900	ｺﾝｸﾘｰﾄ規格:18-8-40(高炉) W/C≦60%	m	20				単　19号
張りｺﾝｸｰﾄ		式	1				
張りｺﾝｸｰﾄ		m2	13				単　20号
構造物撤去工		式	1				
構造物取壊し工		式	1				
舗装版切断	舗装版種別:ｱｽﾌｧﾙﾄ舗装版,ｱｽﾌｧﾙﾄ舗装版厚:15cm以下	m	34				単　21号

設計内訳書（本01）

工事名	Ｒ７徳土　古川長原港線　徳・川内　道路改良工事（担い手確保型 ）	事業区分 工事区分	道路新設･改築 道路改良

工事区分・工種・種別・細別	規格	単位	数量	単価	金額	数量・金額増減	摘要
舗装版破砕	舗装版種別:ｱｽﾌｧﾙﾄ舗装版,舗装版厚:5cm	m2	25				単　22号
ｺﾝｸﾘｰﾄ取壊し運搬処理	構造物区分:無筋構造物	m3	24				単　23号
運搬処理工		式	1				
殻運搬	殻種別:ｱｽﾌｧﾙﾄ殻	m3	1				単　24号
殻処分	殻種別:ｱｽﾌｧﾙﾄ殻	m3	1				単　25号
仮設工		式	1				
土留･仮締切工		式	1				
土のう	大型土のう規格:大型土のう	袋	49				単　26号
土のう積		m2	1				単　27号
水替工		式	1				
ﾎﾟﾝﾌﾟ排水	排水量:0以上40(m3/h)未満,排水方法:常時排水	日	80				単　28号
舗装		式	1				
舗装工		式	1				

設計内訳書（本01）

工事名	Ｒ７徳土　古川長原港線　徳・川内　道路改良工事（担い手確保型 ）	事業区分 工事区分	道路新設･改築 舗装

工事区分・工種・種別・細別	規格	単位	数量	単価	金額	数量・金額増減	摘要
ｱｽﾌｧﾙﾄ舗装工		式	1				
下層路盤(車道･路肩部) 仮舗装	路盤材種類:再生ｸﾗｯｼｬﾗﾝ RC-30,仕上り厚:150mm	m2	20				単　29号
表層(車道･路肩部)	材料種類:再生密粒度ｱｽｺﾝ(13),舗装厚:50mm,平均幅員:1.4m未満(1層当り平均仕上り厚50mm以下)	m2	20				単　30号
防護柵工		式	1				
路側防護柵工		式	1				
ｶﾞｰﾄﾞﾚｰﾙ	ｶﾞｰﾄﾞﾚｰﾙ規格(標準型･Co用):塗装品 Gr-C-2B,施工規模:21m未満,曲線部補正:無	m	20				単　31号
防止柵工		式	1				
転落(横断)防止柵	柵高:1,100m,作業区分:ｺﾝｸﾘｰﾄ建込	m	3				単　32号
転落(横断)防止柵	柵高:1,100m,作業区分:ｺﾝｸﾘｰﾄ建込	m	1.5				単　33号 【暫定単価】
削孔		孔	2				単　34号
仮設工		式	1				
交通管理工		式	1				
交通誘導警備員	A	人日	50				単　35号

設計内訳書（本01）

工事名	Ｒ７徳土　古川長原港線　徳・川内　道路改良工事（担い手確保型 ）	事業区分 工事区分	道路新設･改築 舗装

工事区分・工種・種別・細別	規格	単位	数量	単価	金額	数量・金額増減	摘要
交通誘導警備員	B	人日	50				単　36号
直接工事費		式	1				
共通仮設		式	1				
共通仮設費		式	1				
技術管理費		式	1				
土質等試験費	残土処分溶出試験費	式	1				内　1号
土質等試験費	ジオセルマットレス現場密度試験	式	1				内　2号
土質等試験費	支持力調査費	式	1				内　3号
共通仮設費（率計上）		式	1				
純工事費		式	1				
現場管理費		式	1				
工事原価		式	1				
一般管理費等		式	1				

設計内訳書（本01）

工事名	Ｒ７徳土　古川長原港線　徳・川内　道路改良工事（担い手確保型 ）	事業区分 工事区分	道路新設･改築 舗装

工事区分・工種・種別・細別	規格	単位	数量	単価	金額	数量・金額増減	摘要
工事価格		式	1				
消費税額及び地方消費税額		式	1				
工事費計		式	1				

一式当り内訳書

単価使用年月	2025.06
歩掛適用年月	2025.06
労務調整係数	1.000-00000　0.0　0

内　1号	土質等試験費	残土処分溶出試験費	

名称・規格	条件	単位	数量	単価	金額	数量・金額増減	摘要
土質等試験費(一式入力)		式	1				単　57号
合計							

一式当り内訳書

単価使用年月	2025.06
歩掛適用年月	2025.06
労務調整係数	1.000-00000　0.0　0

内　2号	土質等試験費	ジオセルマットレス現場密度試験	

名称・規格	条件	単位	数量	単価	金額	数量・金額増減	摘要
土質等試験費(一式入力)		式	1				単　58号
合計							

一式当り内訳書

単価使用年月	2025.06
歩掛適用年月	2025.06
労務調整係数	1.000-00000　0.0　0

内　3号	土質等試験費	支持力調査費	

名称・規格	条件	単位	数量	単価	金額	数量・金額増減	摘要
土質等試験費(一式入力)		式	1				単　59号
合計							

1次単価表

単価使用年月	2025.06
歩掛適用年月	2025.06
労務調整係数	1.000-00000　0.0　0

単　1号	掘削	土質:土砂,施工方法:ｵｰﾌﾟﾝｶｯﾄ,押土:無し,障害:無し,施工数量:5,000m3未満	単位	m3	単位数量	1	単価	

名称・規格	条件	単位	数量	単価	金額	摘要
掘削	土砂,ｵｰﾌﾟﾝｶｯﾄ,無し,無し,5,000m3未満	m3	1			
合計						
単価						円／m3

1次単価表

単価使用年月	2025.06
歩掛適用年月	2025.06
労務調整係数	1.000-00000　0.0　0

単　2号	路体(築堤)盛土	施工幅員:2.5m以上4.0m未満	単位	m3	単位数量	1	単価	

名称・規格	条件	単位	数量	単価	金額	摘要
路体(築堤)盛土	2.5m以上4.0m未満	m3	1			
合計						
単価						円／m3

1次単価表

単価使用年月	2025.06
歩掛適用年月	2025.06
労務調整係数	1.000-00000　0.0　0

単　3号	路床盛土	施工幅員:2.5m以上4.0m未満	単位	m3	単位数量	1	単価	

名称・規格	条件	単位	数量	単価	金額	摘要
路床盛土	2.5m以上4.0m未満	m3	1			
合計						
単価						円／m3

1次単価表

単価使用年月	2025.06
歩掛適用年月	2025.06
労務調整係数	1.000-00000　0.0　0

単　4号	土砂等運搬	土質:土砂(岩塊･玉石混り土含む)	単位	m3	単位数量	1	単価	

名称・規格	条件	単位	数量	単価	金額	摘要
土砂等運搬	標準,ﾊﾞｯｸﾎｳ山積0.8m3(平積0.6m3),土砂(岩塊･玉石混り土含む),無し,11.5km以下	m3	1			
合計						
単価						円／m3

１次単価表

単価使用年月	2025.06
歩掛適用年月	2025.06
労務調整係数	1.000-00000　0.0　0

単　5号	残土等処分		単位	m3	単位数量	1	単価	

名称・規格	条件	単位	数量	単価	金額	摘要
残土等処分		m3	1			
合計						
単価						円／m3

１次単価表

単価使用年月	2025.06
歩掛適用年月	2025.06
労務調整係数	1.000-00000　0.0　0

単　6号	ｼﾞｵｾﾙﾏｯﾄﾚｽ		単位	m2	単位数量	1	単価	

名称・規格	条件	単位	数量	単価	金額	摘要
ｼﾞｵｾﾙ小運搬・展開		m2	1			単　37号
ｼﾞｵｾﾙﾏｯﾄﾚｽ		m2	1			単　38号
合計						
単価						円／m2

1次単価表

単価使用年月	2025.06
歩掛適用年月	2025.06
労務調整係数	1.000-00000　0.0　0

単　7号	吸出防止材		単位	m2	単位数量	111	単価	

名称・規格	条件	単位	数量	単価	金額	摘要
吸出防止材敷設		m2	111			単　39号
吸出防止材		m2	111			単　40号
ｱﾝｶｰﾋﾟﾝ打設		本	66			単　41号
ｱﾝｶｰﾋﾟﾝ		本	66			単　42号
合計						
単価						円／m2

１次単価表

単価使用年月	2025.06
歩掛適用年月	2025.06
労務調整係数	1.000-00000　0.0　0

単　8号	砕石	RC-40	単位	m2	単位数量	1	単価	

名称・規格	条件	単位	数量	単価	金額	摘要
基礎砕石	7.5cm以下,再生ｸﾗｯｼｬﾗﾝ 40～0,全ての費用	m2	1			
合計						
単価						円／m2

１次単価表

単価使用年月	2025.06
歩掛適用年月	2025.06
労務調整係数	1.000-00000　0.0　0

単　9号	床掘り	土質:土砂	単位	m3	単位数量	1	単価	

名称・規格	条件	単位	数量	単価	金額	摘要
床掘り	土砂,標準,無し,無し	m3	1			
合計						
単価						円／m3

１次単価表

単価使用年月	2025.06
歩掛適用年月	2025.06
労務調整係数	1.000-00000　0.0　0

単　10号	埋戻し	土質:流用土	単位	m3	単位数量	1	単価	

名称・規格	条件	単位	数量	単価	金額	摘要
埋戻し	最大埋戻幅1m未満	m3	1			
合計						
単価						円／m3

１次単価表

単価使用年月	2025.06
歩掛適用年月	2025.06
労務調整係数	1.000-00000　0.0　0

単　11号	基面整正		単位	m2	単位数量	1	単価	

名称・規格	条件	単位	数量	単価	金額	摘要
基面整正		m2	1			
合計						
単価						円／m2

1次単価表

単価使用年月	2025.06
歩掛適用年月	2025.06
労務調整係数	1.000-00000　0.0　0

単　12号	重力式擁壁	擁壁平均高さ:2m以上5m以下,本体ｺﾝｸﾘｰﾄ規格:18-8-40(高炉)	単位	m3	単位数量	1	単価	

名称・規格	条件	単位	数量	単価	金額	摘要
重力式擁壁	2m以上5m以下,18-8-40(高炉),無し,無し,一般養生,延長無し	m3	1			
合計						
単価						円／m3

1次単価表

単価使用年月	2025.06
歩掛適用年月	2025.06
労務調整係数	1.000-00000　0.0　0

単　13号	床掘り	土質:土砂	単位	m3	単位数量	1	単価	

名称・規格	条件	単位	数量	単価	金額	摘要
床掘り	土砂,上記以外(小規模),全ての費用	m3	1			
合計						
単価						円／m3

1次単価表

単価使用年月	2025.06
歩掛適用年月	2025.06
労務調整係数	1.000-00000　0.0　0

単　14号	埋戻し (L型水路)	土質:流用土	単位	m3	単位数量	1	単価	

名称・規格	条件	単位	数量	単価	金額	摘要
埋戻し	最大埋戻幅1m以上4m未満	m3	1			
合計						
単価						円／m3

1次単価表

単価使用年月	2025.06
歩掛適用年月	2025.06
労務調整係数	1.000-00000　0.0　0

単　15号	埋戻し (側溝)	土質:流用土	単位	m3	単位数量	1	単価	

名称・規格	条件	単位	数量	単価	金額	摘要
埋戻し	最大埋戻幅1m未満	m3	1			
合計						
単価						円／m3

１次単価表

単価使用年月	2025.06
歩掛適用年月	2025.06
労務調整係数	1.000-00000　0.0　0

単　16号	基面整正		単位	m2	単位数量	1	単価	

名称・規格	条件	単位	数量	単価	金額	摘要
基面整正		m2	1			
合計						
単価						円／m2

1次単価表

単価使用年月	2025.06
歩掛適用年月	2025.06
労務調整係数	1.000-00000　0.0　0

単　17号	U型側溝	ﾝｸﾘｰﾄ規格:18-8-40(高炉) W/C≦60%	単位	m	単位数量	18	単価	

名称・規格	条件	単位	数量	単価	金額	摘要
ｺﾝｸﾘｰﾄ	無筋･鉄筋構造物,人力打設,18-8-40(高炉),一般養生,無し,全ての費用	m3	7			
型枠	一般型枠,小型構造物	m2	65			
鉄筋	SD295 D13,全ての費用	t	0.3			
基礎砕石	12.5cmを超え17.5cm以下,再生ｸﾗｯｼｬﾗﾝ 40～0,全ての費用	m2	14			
蓋版	再利用撤去･据付け,無し,蓋版(各種),40kg/枚以下,無し,無し	枚	34			単　43号
蓋版	据付け,無し,蓋版(各種),40kg/枚以下,無し,無し	枚	2			単　44号
合計						
単価						円／m

1次単価表

単価使用年月	2025.06
歩掛適用年月	2025.06
労務調整係数	1.000-00000　0.0　0

単　18号	既設側溝嵩上げ	ｺﾝｸﾘｰﾄ規格:18-8-40(高炉) W/C≦60%	単位	m	単位数量	11.5	単価	

名称・規格	条件	単位	数量	単価	金額	摘要
ｺﾝｸﾘｰﾄ	小型構造物,人力打設,18-8-40(高炉),一般養生,無し,全ての費用	m3	0.9			
型枠	一般型枠,小型構造物	m2	10			
蓋版	再利用撤去･据付け,無し,蓋版(各種),40kg/枚以下,無し,無し	枚	23			単　43号
合計						
単価						円／m

1次単価表

単価使用年月	2025.06
歩掛適用年月	2025.06
労務調整係数	1.000-00000　0.0　0

単　19号	現場打水路 L型水路 H=900	ｺﾝｸﾘｰﾄ規格:18-8-40(高炉) W/C≦60%	単位	m	単位数量	19.9	単価	

名称・規格	条件	単位	数量	単価	金額	摘要
ｺﾝｸﾘｰﾄ	無筋･鉄筋構造物,人力打設,18-8-40(高炉),一般養生,無し,全ての費用	m3	9			
型枠	一般型枠,鉄筋･無筋構造物	m2	39			
鉄筋	SD345 D13,全ての費用	t	0.54			
ｺﾝｸﾘｰﾄ	小型構造物,人力打設,18-8-25(高炉),一般養生,無し,全ての費用	m3	4			
型枠	一般型枠,均しｺﾝｸﾘｰﾄ	m2	2			
基礎砕石	17.5cmを超え20.0cm以下,再生ｸﾗｯｼｬﾗﾝ 40～0,全ての費用	m2	43			
止水板 ｺﾞﾑ製		m	3			単　45号
止水板 塩ﾋﾞ製		m	4			単　46号
合計						
単価						円／m

1次単価表

単価使用年月	2025.06
歩掛適用年月	2025.06
労務調整係数	1.000-00000　0.0　0

単　20号	張りｺﾝｸｰﾄ		単位	m2	単位数量	1	単価	
名称・規格		条件	単位	数量	単価	金額	摘要	
ｺﾝｸﾘｰﾄ		小型構造物,人力打設,18-8-40(高炉),養生無し,無し,全ての費用	m3	0.1				
基礎砕石		7.5cmを超え12.5cm以下,砕石(各種),全ての費用	m2	1				
合計								
単価							円／m2	

1次単価表

単価使用年月	2025.06
歩掛適用年月	2025.06
労務調整係数	1.000-00000　0.0　0

単　21号	舗装版切断	舗装版種別:ｱｽﾌｧﾙﾄ舗装版,ｱｽﾌｧﾙﾄ舗装版厚:15cm以下	単位	m	単位数量	1	単価	
名称・規格		条件	単位	数量	単価	金額	摘要	
舗装版切断		ｱｽﾌｧﾙﾄ舗装版,15cm以下,全ての費用	m	1				
合計								
単価							円／m	

1次単価表

単価使用年月	2025.06
歩掛適用年月	2025.06
労務調整係数	1.000-00000　0.0　0

単　22号	舗装版破砕	舗装版種別:ｱｽﾌｧﾙﾄ舗装版,舗装版厚:5cm	単位	m2	単位数量	1	単価	

名称・規格	条件	単位	数量	単価	金額	摘要
舗装版破砕	ｱｽﾌｧﾙﾄ舗装版,無し,必要,15cm以下,有り,全ての費用	m2	1			
合計						
単価						円／m2

1次単価表

単価使用年月	2025.06
歩掛適用年月	2025.06
労務調整係数	1.000-00000　0.0　0

単　23号	ｺﾝｸﾘｰﾄ取壊し運搬処理	構造物区分:無筋構造物	単位	m3	単位数量	1	単価	

名称・規格	条件	単位	数量	単価	金額	摘要
構造物とりこわし･運搬･処分(複合)	無筋構造物,無し,無し,必要,有り,23.2以下	m3	1			単　47号
合計						
単価						円／m3

1次単価表

単価使用年月	2025.06
歩掛適用年月	2025.06
労務調整係数	1.000-00000　0.0　0

単　24号	殻運搬	殻種別:ｱｽﾌｧﾙﾄ殻	単位	m3	単位数量	1	単価	

名称・規格	条件	単位	数量	単価	金額	摘要
殻運搬	舗装版破砕,機械(対策不要厚15cm超)又は必要,無し,13.5km以下,全ての費用	m3	1			
合計						
単価						円／m3

1次単価表

単価使用年月	2025.06
歩掛適用年月	2025.06
労務調整係数	1.000-00000　0.0　0

単　25号	殻処分	殻種別:ｱｽﾌｧﾙﾄ殻	単位	m3	単位数量	1	単価	

名称・規格	条件	単位	数量	単価	金額	摘要
処分費(m3)		m3	1			単　48号
合計						
単価						円／m3

１次単価表

単価使用年月	2025.06
歩掛適用年月	2025.06
労務調整係数	1.000-00000　0.0　0

単　26号	土のう	大型土のう規格:大型土のう	単位	袋	単位数量	1	単価	

名称・規格	条件	単位	数量	単価	金額	摘要
大型土のう工	製作･設置,流用土,6m以下	袋	1			単　49号
大型土のう工	撤去,6m以下	袋	1			単　50号
合計						
単価						円／袋

１次単価表

単価使用年月	2025.06
歩掛適用年月	2025.06
労務調整係数	1.000-00000　0.0　0

単　27号	土のう積		単位	m2	単位数量	1	単価	

名称・規格	条件	単位	数量	単価	金額	摘要
土のう積工	小口並べ,仕拵･積立･撤去	m2	1			単　51号
合計						
単価						円／m2

1次単価表

単価使用年月	2025.06
歩掛適用年月	2025.06
労務調整係数	1.000-00000　0.0　0

単　28号	ﾎﾟﾝﾌﾟ排水	排水量:0以上40(m3/h)未満,排水方法:常時排水	単位	日	単位数量	80	単価	

名称・規格	条件	単位	数量	単価	金額	摘要
ﾎﾟﾝﾌﾟ設置･撤去		箇所	1			単　52号
ポンプ運転	0以上40(m3/h)未満,常時排水	日	80			単　53号
合計						
単価						円／日

1次単価表

単価使用年月	2025.06
歩掛適用年月	2025.06
労務調整係数	1.000-00000　0.0　0

単　29号	下層路盤(車道･路肩部)仮舗装	路盤材種類:再生ｸﾗｯｼｬﾗﾝ RC-30,仕上り厚:150mm	単位	m2	単位数量	1	単価	

名称・規格	条件	単位	数量	単価	金額	摘要
下層路盤(車道･路肩部)	150mm,1層施工,再生ｸﾗｯｼｬﾗﾝ RC-30,全ての費用	m2	1			
合計						
単価						円／m2

1次単価表

単価使用年月	2025.06
歩掛適用年月	2025.06
労務調整係数	1.000-00000　0.0　0

単　30号	表層(車道･路肩部)	材料種類:再生密粒度ｱｽｺﾝ(13),舗装厚:50mm,平均幅員:1.4m未満(1層当り平均仕上り厚50mm以下)	単位	m2	単位数量	1	単価	

名称・規格	条件	単位	数量	単価	金額	摘要
表層(車道･路肩部)	1.4m未満(仕上厚50mm以下),50mm,再生密粒度ｱｽｺﾝ(13),ﾌﾟﾗｲﾑｺｰﾄ PK-3,全ての費用	m2	1			
合計						
単価						円／m2

1次単価表

単価使用年月	2025.06
歩掛適用年月	2025.06
労務調整係数	1.000-00000　0.0　0

単　31号	ｶﾞｰﾄﾞﾚｰﾙ	ｶﾞｰﾄﾞﾚｰﾙ規格(標準型･Co用):塗装品 Gr-C-2B,施工規模:21m未満,曲線部補正:無	単位	m	単位数量	1	単価	

名称・規格	条件	単位	数量	単価	金額	摘要
防護柵設置工(ｶﾞｰﾄﾞﾚｰﾙ設置工)	ｺﾝｸﾘｰﾄ建込,Gr-C-2B 塗装品,21m未満,無,無,無,加算無し	m	1			単　54号
合計						
単価						円／m

1次単価表

単価使用年月	2025.06
歩掛適用年月	2025.06
労務調整係数	1.000-00000　0.0　0

単　32号	転落(横断)防止柵	柵高:1,100m,作業区分:ｺﾝｸﾘｰﾄ建込	単位	m	単位数量	1	単価	

名称・規格	条件	単位	数量	単価	金額	摘要
防護柵(横断･転落防止柵)設置工	ｺﾝｸﾘｰﾄ建込,ﾋﾞｰﾑ式･ﾊﾟﾈﾙ式,3m,100m未満,無	m	1			単　55号
合計						
単価						円／m

1次単価表

単価使用年月	2025.06
歩掛適用年月	2025.06
労務調整係数	1.000-00000　0.0　0

単　33号	転落(横断)防止柵	柵高:1,100m,作業区分:ｺﾝｸﾘｰﾄ建込	単位	m	単位数量	1	単価	

名称・規格	条件	単位	数量	単価	金額	摘要
防護柵(横断･転落防止柵)設置工	ｺﾝｸﾘｰﾄ建込,ﾋﾞｰﾑ式･ﾊﾟﾈﾙ式,1.5m,100m未満,無	m	1			単　56号
合計						
単価						円／m

１次単価表

単価使用年月	2025.06
歩掛適用年月	2025.06
労務調整係数	1.000-00000　0.0　0

単　34号	削孔		単位	孔	単位数量	1	単価	

名称・規格	条件	単位	数量	単価	金額	摘要
ｺﾝｸﾘｰﾄ削孔(ｺﾝｸﾘｰﾄ穿孔機)	60mm以上64mm未満,200mm以上400mm未満	孔	1			
合計						
単価						円／孔

１次単価表

単価使用年月	2025.06
歩掛適用年月	2025.06
労務調整係数	1.000-00000　0.0　0

単　35号	交通誘導警備員	A	単位	人日	単位数量	1	単価	

名称・規格	条件	単位	数量	単価	金額	摘要
交通誘導警備員A		人	1			
合計						
単価						円／人日

１次単価表

単価使用年月	2025.06
歩掛適用年月	2025.06
労務調整係数	1.000-00000　0.0　0

単　36号	交通誘導警備員	B	単位	人日	単位数量	1	単価	

名称・規格	条件	単位	数量	単価	金額	摘要
交通誘導警備員B		人	1			
合計						
単価						円／人日

２次単価表

単価使用年月	2025.06
歩掛適用年月	2025.06
労務調整係数	1.000-00000　0.0　0

単　37号	ｼﾞｵｾﾙ小運搬・展開		単位	m2	単位数量	100	単価	
名称・規格		条件	単位	数量	単価	金額	摘要	
土木一般世話役			人	0.2				
普通作業員			人	2				
合計								
単価							円／m2	

２次単価表

単価使用年月	2025.06
歩掛適用年月	2025.06
労務調整係数	1.000-00000　0.0　0

単　38号	ｼﾞｵｾﾙﾏｯﾄﾚｽ		単位	m2	単位数量	1	単価	
名称・規格		条件	単位	数量	単価	金額	摘要	
材料費 ｼﾞｵｾﾙﾏｯﾄﾚｽ(G-150SP-8)			m2	1				
合計								
単価							円／m2	

２次単価表

単価使用年月	2025.06
歩掛適用年月	2025.06
労務調整係数	1.000-00000　0.0　0

単　39号	吸出防止材敷設		単位	m2	単位数量	100	単価	
名称・規格		条件	単位	数量	単価	金額	摘要	
普通作業員			人	0.4				
合計								
単価							円／m2	

２次単価表

単価使用年月	2025.06
歩掛適用年月	2025.06
労務調整係数	1.000-00000　0.0　0

単　40号	吸出防止材		単位	m2	単位数量	1	単価	
名称・規格		条件	単位	数量	単価	金額	摘要	
材料費 吸出防止材			m2	1				
合計								
単価							円／m2	

２次単価表

単価使用年月	2025.06
歩掛適用年月	2025.06
労務調整係数	1.000-00000　0.0　0

単　41号	ｱﾝｶｰﾋﾟﾝ打設		単位	本	単位数量	100	単価	
名称・規格		条件	単位	数量	単価	金額	摘要	
普通作業員			人	0.5				
合計								
単価							円／本	

２次単価表

単価使用年月	2025.06
歩掛適用年月	2025.06
労務調整係数	1.000-00000　0.0　0

単　42号	ｱﾝｶｰﾋﾟﾝ		単位	本	単位数量	1	単価	
名称・規格		条件	単位	数量	単価	金額	摘要	
材料費 ｱﾝｶｰﾋﾟﾝ			本	1				
合計								
単価							円／本	

２次単価表

単価使用年月	2025.06
歩掛適用年月	2025.06
労務調整係数	1.000-00000　0.0　0

単　43号	蓋版	再利用撤去･据付け,無し,蓋版(各種),40kg/枚以下,無し,無し	単位	枚	単位数量	100	単価	

名称・規格	条件	単位	数量	単価	金額	摘要
蓋版ｺﾝｸﾘｰﾄ･鋼製 昼間 40kg以下 制約無		枚	100			
蓋版ｺﾝｸﾘｰﾄ･鋼製 昼間 40kg以下 制約無		枚	100			
諸雑費(まるめ)		式	1			
合計						
単価						円／枚

２次単価表

単価使用年月	2025.06
歩掛適用年月	2025.06
労務調整係数	1.000-00000　0.0　0

単　44号	蓋版	据付け,無し,蓋版(各種),40kg/枚以下,無し,無し	単位	枚	単位数量	100	単価	

名称・規格	条件	単位	数量	単価	金額	摘要
蓋版ｺﾝｸﾘｰﾄ･鋼製 昼間 40kg以下 制約無		枚	100			
側溝蓋 C2-B300		枚	100			
諸雑費(まるめ)		式	1			
合計						
単価						円／枚

２次単価表

単価使用年月	2025.06
歩掛適用年月	2025.06
労務調整係数	1.000-00000　0.0　0

単　45号	止水板 ｺﾞﾑ製		単位	m	単位数量	1	単価	
名称・規格		条件	単位	数量	単価	金額	摘要	
止水板		各種(ｺﾞﾑ製)	m	1				
合計								
単価							円／m	

２次単価表

単価使用年月	2025.06
歩掛適用年月	2025.06
労務調整係数	1.000-00000　0.0　0

単　46号	止水板 塩ﾋﾞ製		単位	m	単位数量	1	単価	
名称・規格		条件	単位	数量	単価	金額	摘要	
止水板		各種(塩ﾋﾞ製)	m	1				
合計								
単価							円／m	

２次単価表

単価使用年月	2025.06
歩掛適用年月	2025.06
労務調整係数	1.000-00000　0.0　0

単　47号	構造物とりこわし･運搬･処分(複合)	無筋構造物,無し,無し,必要,有り,23.2以下	単位	m3	単位数量	1	単価	

名称・規格	条件	単位	数量	単価	金額	摘要
構造物とりこわし	無筋構造物,機械施工,無し,無し,必要	m3	1			単　60号
処分費(m3)		m3	1			単　61号
殻運搬	ｺﾝｸﾘｰﾄ(無筋)構造物とりこわし,機械積込,有り,23.2km以下,全ての費用	m3	1			
合計						
単価						円／m3

２次単価表

単価使用年月	2025.06
歩掛適用年月	2025.06
労務調整係数	1.000-00000　0.0　0

単　48号	処分費(m3)		単位	m3	単位数量	100	単価	

名称・規格	条件	単位	数量	単価	金額	摘要
処分費 As殻		m3	100			
合計						
単価						円／m3

２次単価表

単価使用年月	2025.06
歩掛適用年月	2025.06
労務調整係数	1.000-00000　0.0　0

単　49号	大型土のう工	製作･設置,流用土,6m以下	単位	袋	単位数量	10	単価	

名称・規格	条件	単位	数量	単価	金額	摘要
土木一般世話役		人	0.278			
特殊作業員		人	0.278			
普通作業員		人	0.278			
大型土のう袋材 H=1.08m W=1.1m		袋	10			
ﾊﾞｯｸﾎｳ運転	製作･設置,6m以下	日	0.278			単　62号
諸雑費(率+まるめ)		式	1			
合計						
単価						円／袋

２次単価表

単価使用年月	2025.06
歩掛適用年月	2025.06
労務調整係数	1.000-00000　0.0　0

単　50号	大型土のう工	撤去,6m以下	単位	袋	単位数量	10	単価	

名称・規格	条件	単位	数量	単価	金額	摘要
土木一般世話役		人	0.069			
特殊作業員		人	0.069			
ﾊﾞｯｸﾎｳ運転	撤去,6m以下	日	0.069			単　63号
諸雑費(まるめ)		式	1			
合計						
単価						円／袋

２次単価表

単価使用年月	2025.06
歩掛適用年月	2025.06
労務調整係数	1.000-00000　0.0　0

単　51号	土のう積工	小口並べ,仕拵･積立･撤去	単位	m2	単位数量	10	単価	

名称・規格	条件	単位	数量	単価	金額	摘要
購入土 土		m3	3.4			
土のう 62×48cm		袋	170			
普通作業員		人	7.14			
諸雑費(まるめ)		式	1			
合計						
単価						円／m2

２次単価表

単価使用年月	2025.06
歩掛適用年月	2025.06
労務調整係数	1.000-00000　0.0　0

単　52号	ﾎﾟﾝﾌﾟ設置･撤去		単位	箇所	単位数量	1	単価	

名称・規格	条件	単位	数量	単価	金額	摘要
土木一般世話役		人	0.5			
特殊作業員		人	0.1			
普通作業員		人	2			
ﾊﾞｯｸﾎｳ運転		日	0.5			単　64号
諸雑費(まるめ)		式	1			
合計						
単価						円／箇所

２次単価表

単価使用年月	2025.06
歩掛適用年月	2025.06
労務調整係数	1.000-00000　0.0　0

単　53号	ポンプ運転	0以上40(m3/h)未満,常時排水	単位	日	単位数量	1	単価	

名称・規格	条件	単位	数量	単価	金額	摘要
特殊作業員		人	0.17			
工事用水中ポンプ運転	0以上40(m3/h)未満,常時排水	日	1			単　65号
発動発電機運転	0以上40(m3/h)未満,常時排水	日	1			単　66号
諸雑費(率+まるめ)		式	1			
合計						
単価						円／日

２次単価表

単価使用年月	2025.06
歩掛適用年月	2025.06
労務調整係数	1.000-00000　0.0　0

単　54号	防護柵設置工(ｶﾞｰﾄﾞﾚｰﾙ設置工)	ｺﾝｸﾘｰﾄ建込,Gr-C-2B 塗装品,21m未満,無,無,無,加算無し	単位	m	単位数量	1	単価	

名称・規格	条件	単位	数量	単価	金額	摘要
ｶﾞｰﾄﾞﾚｰﾙ設置工 CO建込用 Gr-C-2B 塗装		m	1			
諸雑費(まるめ)		式	1			
合計						
単価						円／m

２次単価表

単価使用年月	2025.06
歩掛適用年月	2025.06
労務調整係数	1.000-00000　0.0　0

単　55号	防護柵(横断･転落防止柵)設置工	ｺﾝｸﾘｰﾄ建込,ﾋﾞｰﾑ式･ﾊﾟﾈﾙ式,3m,100m未満,無	単位	m	単位数量	100	単価	

名称・規格	条件	単位	数量	単価	金額	摘要
横断･転落防止柵設置工 CO建込用 ﾋﾞｰﾑ式･ﾊﾟﾈﾙ式		m	100			
防護柵(P種) H=1,100　支柱間隔3.0m		m	100			
諸雑費(まるめ)		式	1			
合計						
単価						円／m

２次単価表

単価使用年月	2025.06
歩掛適用年月	2025.06
労務調整係数	1.000-00000　0.0　0

単　56号	防護柵(横断･転落防止柵)設置工	ｺﾝｸﾘｰﾄ建込,ﾋﾞｰﾑ式･ﾊﾟﾈﾙ式,1.5m,100m未満,無	単位	m	単位数量	100	単価	

名称・規格	条件	単位	数量	単価	金額	摘要
横断･転落防止柵設置工 CO建込用 ﾋﾞｰﾑ式･ﾊﾟﾈﾙ式		m	100			
防護柵(P種) H=1,100　支柱間隔1.5m		m	100			
諸雑費(まるめ)		式	1			
合計						
単価						円／m

２次単価表

単価使用年月	2025.06
歩掛適用年月	2025.06
労務調整係数	1.000-00000　0.0　0

単　57号	土質等試験費(一式入力)		単位	式	単位数量	1	単価	
名称・規格		条件	単位	数量	単価	金額	摘要	
土質等試験費			式	1				
合計								

２次単価表

単価使用年月	2025.06
歩掛適用年月	2025.06
労務調整係数	1.000-00000　0.0　0

単　58号	土質等試験費(一式入力)		単位	式	単位数量	1	単価	
名称・規格		条件	単位	数量	単価	金額	摘要	
土質等試験費			式	1				
合計								

２次単価表

単価使用年月	2025.06
歩掛適用年月	2025.06
労務調整係数	1.000-00000　0.0　0

単　59号	土質等試験費(一式入力)		単位	式	単位数量	1	単価	

名称・規格	条件	単位	数量	単価	金額	摘要
土質等試験費		式	1			
合計						

3次単価表

単価使用年月	2025.06
歩掛適用年月	2025.06
労務調整係数	1.000-00000　0.0　0

単　60号	構造物とりこわし	無筋構造物,機械施工,無し,無し,必要	単位	m3	単位数量	1	単価	

名称・規格	条件	単位	数量	単価	金額	摘要
無筋構造物 昼間 機械施工 制約無		m3	1			
諸雑費(まるめ)		式	1			
合計						
単価						円／m3

3次単価表

単価使用年月	2025.06
歩掛適用年月	2025.06
労務調整係数	1.000-00000　0.0　0

単　61号	処分費(m3)		単位	m3	単位数量	100	単価	

名称・規格	条件	単位	数量	単価	金額	摘要
処分費 Co殻（無筋）		m3	100			
合計						
単価						円／m3

3次単価表

単価使用年月	2025.06
歩掛適用年月	2025.06
労務調整係数	1.000-00000　0.0　0

単　62号	ﾊﾞｯｸﾎｳ運転	製作･設置,6m以下	単位	日	単位数量	1	単価	

名称・規格	条件	単位	数量	単価	金額	摘要
運転手(特殊)		人	1			
軽油		L	104			
ﾊﾞｯｸﾎｳ(ｸﾛｰﾗ)[標準･ｸﾚｰﾝ機能付き] 山積0.8m3(平積0.6m3)2.9t吊		日	1.39			
諸雑費(まるめ)		式	1			
合計						
単価						円／日

3次単価表

単価使用年月	2025.06
歩掛適用年月	2025.06
労務調整係数	1.000-00000　0.0　0

単　63号	ﾊﾞｯｸﾎｳ運転	撤去,6m以下	単位	日	単位数量	1	単価	

名称・規格	条件	単位	数量	単価	金額	摘要
運転手(特殊)		人	1			
軽油		L	78			
ﾊﾞｯｸﾎｳ(ｸﾛｰﾗ)[標準･ｸﾚｰﾝ機能付き] 山積0.8m3(平積0.6m3)2.9t吊		日	1.26			
諸雑費(まるめ)		式	1			
合計						
単価						円／日

3次単価表

単価使用年月	2025.06
歩掛適用年月	2025.06
労務調整係数	1.000-00000　0.0　0

単　64号	ﾊﾞｯｸﾎｳ運転		単位	日	単位数量	1	単価	

名称・規格	条件	単位	数量	単価	金額	摘要
運転手(特殊)		人	1			
軽油		L	65			
ﾊﾞｯｸﾎｳ(ｸﾛｰﾗ)[標準･ｸﾚｰﾝ機能付き] 山積0.8m3(平積0.6m3)2.9t吊		日	1.16			
諸雑費(まるめ)		式	1			
合計						
単価						円／日

3次単価表

単価使用年月	2025.06
歩掛適用年月	2025.06
労務調整係数	1.000-00000　0.0　0

単　65号	工事用水中ポンプ運転	0以上40(m3/h)未満,常時排水	単位	日	単位数量	1	単価	

名称・規格	条件	単位	数量	単価	金額	摘要
工事用水中ﾓｰﾀﾎﾟﾝﾌﾟ[普通型] 潜水ﾎﾟﾝﾌﾟ　口径150mm 全揚程10m		日	1.1			
諸雑費(まるめ)		式	1			
合計						
単価						円／日

3次単価表

単価使用年月	2025.06
歩掛適用年月	2025.06
労務調整係数	1.000-00000　0.0　0

単　66号	発動発電機運転	0以上40(m3/h)未満,常時排水	単位	日	単位数量	1	単価	

名称・規格	条件	単位	数量	単価	金額	摘要
軽油		L	67			
発動発電機[ﾃﾞｨｰｾﾞﾙｴﾝｼﾞﾝ駆動] 25kVA		日	1.1			
諸雑費(まるめ)		式	1			
合計						
単価						円／日

機労材集計リスト（機械）

工事名	Ｒ７徳土　古川長原港線　徳・川内　道路改良工事（担い手確保型 ）					
単価コード	名　称	規　格	単位	数量	金額	摘要
L001010004	ﾊﾞｯｸﾎｳ(ｸﾛｰﾗ)[標準･ｸﾚｰﾝ機能付き]	山積0.8m3(平積0.6m3)2.9t吊	日	2.899	32,763	
L001010007	ﾊﾞｯｸﾎｳ(ｸﾛｰﾗ)[標準]	山積0.8m3(平積0.6m3)	日	2.616	26,671	
L001010011	ﾊﾞｯｸﾎｳ(ｸﾛｰﾗ)[後方超小旋回型]	山積0.28m3(平積0.2m3)	日	1.215	7,521	
L001010012	ﾊﾞｯｸﾎｳ(ｸﾛｰﾗ)後方超小旋回型	山積0.45m3(平積0.35m3)	日	0.225	1,615	
L001060003	ﾀｲﾔﾛｰﾗ[普通型]	運転質量8～20t	日	0.026	133	
L001070001	振動ﾛｰﾗ(舗装用)[ﾊﾝﾄﾞｶﾞｲﾄﾞ式]	運転質量0.5～0.6t	日	0.68	1,080	
L001070011	振動ﾛｰﾗ(舗装用)[搭乗･ｺﾝﾊﾞｲﾝﾄﾞ式]	運転質量3～4t	日	1.856	8,057	
L001100005	工事用水中ﾓｰﾀﾎﾟﾝﾌﾟ[普通型]	潜水ﾎﾟﾝﾌﾟ　口径150mm 全揚程10m	日	88	35,288	
L001110002	発動発電機[ｶﾞｿﾘﾝｴﾝｼﾞﾝ駆動]	3kVA	日	0.267	175	
L001110008	発動発電機[ﾃﾞｨｰｾﾞﾙｴﾝｼﾞﾝ駆動]	25kVA	日	88	175,120	
L001180001	ﾀﾝﾊﾟ及びﾗﾝﾏ	質量 60～80kg	日	0.614	396	
M000202090	ﾊﾞｯｸﾎｳ(ｸﾛｰﾗ型)[標準型･超低騒音型]	排出ｶﾞｽ対策型(第3次基準値) 山積0.8m3	供用日	0.211	4,248	
M000202096	ﾊﾞｯｸﾎｳ(ｸﾛｰﾗ)[後方超小旋回型]	排ｶﾞｽ型(第2次) 山積0.28m3	供用日	2.985	25,248	
M000202123	ﾊﾞｯｸﾎｳ(ｸﾛｰﾗ)[後方超小旋回･超低騒音]	排出ｶﾞｽ対策型(2014年規制)山積0.45m3	供用日	0.187	3,414	
M000301005	ﾀﾞﾝﾌﾟﾄﾗｯｸ[ｵﾝﾛｰﾄﾞ･ﾃﾞｨｰｾﾞﾙ]	10t積級	供用日	5.495	114,525	
M000701015	ﾓｰﾀｸﾞﾚｰﾀﾞ[土工用･排ｶﾞｽ対策型(第2次)]	ﾌﾞﾚｰﾄﾞ幅3.1m	供用日	0.025	442	
M000801009	ﾛｰﾄﾞﾛｰﾗ[ﾏｶﾀﾞﾑ･排ｶﾞｽ対策型(第2次)]	運転質量10t 締固め幅2.1m	供用日	0.026	358	

機労材集計リスト（機械）

工事名	Ｒ７徳土　古川長原港線　徳・川内　道路改良工事（担い手確保型 ）					
単価コード	名　称	規　格	単位	数量	金額	摘要
M000804001	振動ﾛｰﾗ(舗装用)[ﾊﾝﾄﾞｶﾞｲﾄﾞ式]	運転質量0.5～0.6t	供用日	0.099	140	
M000807001	振動ｺﾝﾊﾟｸﾀ[前進型]	機械質量40～60kg	供用日	0.214	76	
M000903010	ｺﾝｸﾘｰﾄﾎﾟﾝﾌﾟ車[ﾄﾗｯｸ架装･ﾌﾞｰﾑ式]	圧送能力 90～110m3/h	供用日	2.171	114,636	
M000907002	ｺﾝｸﾘｰﾄ圧砕装置(大割機)	開口幅735～850mm破砕力550～980kN	供用日	0.181	3,237	
M001161013	ｺﾝｸﾘｰﾄｶｯﾀ[ﾊﾞｷｭｰﾑ式(超低騒音型)]	湿式 切削深20cm級 ﾌﾞﾚｰﾄﾞ径φ56cm	供用日	0.188	2,438	
M002015008	ｺﾝｸﾘｰﾄ穿孔機[電動式ｺｱﾎﾞｰﾘﾝｸﾞﾏｼﾝ]	簡易仕様型 最大穿孔径25cm	供用日	0.304	228	
	合計額				557,809	

技術管理費積上げ項目一覧表

工事名	Ｒ７徳土　古川長原港線　徳・川内　道路改良工事（担い手確保型）
積上げ項目	土質等試験費（特定事業場用）

番号	項目	規格仕様	単位	数量	備考
1	溶出液作成料		検体	1	
2	カドミウム	溶出試験	検体	1	
3	全シアン	溶出試験	検体	1	
4	有機リン	溶出試験	検体	1	
5	鉛	溶出試験	検体	1	
6	六価クロム	溶出試験	検体	1	
7	総水銀	溶出試験	検体	1	
8	アルキル水銀	溶出試験	検体	1	
9	PCB	溶出試験	検体	1	
10	ジクロロメタン	溶出試験	検体	1	
11	四塩化炭素	溶出試験	検体	1	
12	1,2-ジクロロエタン	溶出試験	検体	1	
13	1,1-ジクロロエチレン	溶出試験	検体	1	
14	シス-1,2-ジクロロエチレン	溶出試験	検体	1	
15	1,1,1-トリクロロエタン	溶出試験	検体	1	
16	1,1,2-トリクロロエタン	溶出試験	検体	1	
17	トリクロロエチレン	溶出試験	検体	1	
18	テトラクロロエチレン	溶出試験	検体	1	
19	1,3-ジクロロプロペン	溶出試験	検体	1	
20	ベンゼン	溶出試験	検体	1	
21	クロロエチレン	溶出試験	検体	1	
22	チウラム	溶出試験	検体	1	
23	シマジン	溶出試験	検体	1	
24	チオベンカルブ	溶出試験	検体	1	
25	セレン	溶出試験	検体	1	
26	ふっ素	溶出試験	検体	1	
27	ほう素	溶出試験	検体	1	
28	1,4-ジオキサン	溶出試験	検体	1	

見積単価一覧表

工事名	Ｒ７徳土　古川長原港線　徳・川内　道路改良工事（担い手確保型）			
名称	規格	単位	単価	備考
ジオセルマットレス		m2	5,850	【暫定単価】
吸出防止材		m2	480	【暫定単価】
アンカーピン		本	180	【暫定単価】
転落防止柵	H=1,100m　支柱間隔1.5m	m	12,300	【暫定単価】
処分費	Co殻（無筋）	m3	1,100	運搬距離　L=20.7km
処分費	As殻	m3	1,600	運搬距離　L=12.1km
処分費	残土	m3	2,700	運搬距離　L=10.1km
※以下は、週休２日補正として計上している金額の合計を参考値として示したものです。				
直接工事費分	通期の週休２日経費補正	式	122,793	
共通仮設費分	通期の週休２日経費補正	式	0	

数　量　総　括　表

工事区分 （レベル 1）	工　種 （レベル 2）	種　別 （レベル 3）	細　別 （レベル 4）	規　格 （レベル 5）	単位	数　量	摘　　要
道路改良							
	道路土工						
		掘削工	掘削	オープンカット	m^3	30	
		路体盛土工	路体(築堤)盛土	土砂（流用土）	m^3	50	
		路床盛土工	路床盛土	土砂（流用土）	m^3	50	
	残土処理工			土砂	m^3	100	
	地盤改良工	ジオセルマットレス工	ジオセル	G-150SP、H150×W2560×L6840	m^2	96	
		擁壁底面	吸い出し防止剤	トレップTT-200	m^2	111	
			樹脂アンカーピン	□20×300	本	66	
			砕石	RC-40	m^3	80	
			展開治具、連結材等		式	1	

数　量　総　括　表

工事区分 （レベル 1）	工　種 （レベル 2）	種　別 （レベル 3）	細　別 （レベル 4）	規　格 （レベル 5）	単位	数　量	摘　　要
	擁壁工						
		作業土工	床掘り	土砂	m^3	150	
			埋戻し	W<1m	m^3	2	
			基面整正	土砂	m^2	40	1号重力式擁壁
		場所打擁壁工					
		（構造物単位）	【1.0式当たり】				
		1号重力式擁壁	コンクリート	σck≧18N/mm^2			
			平均H=2.25m	基礎砕石無	m^3	41	※基礎はジオセルマットレス

数　量　総　括　表

工事区分 （レベル 1）	工　種 （レベル 2）	種　別 （レベル 3）	細　別 （レベル 4）	規　格 （レベル 5）	単位	数　量	摘　　要
	排水構造物工						
		作業土工	床掘り	土砂	m^3	60	
			埋戻し	W<1m	m^3	30	
			埋戻し	1m≦W<4m	m^3	10	
			基面整正	土砂	m^2	58	L型水路、U型側溝
		L型水路			式	1	
		H=900	コンクリート	σck≧18N/mm2	m3	9	0.455×19.9
			型枠	小型構造物	m2	39	1.95×19.9
			鉄筋	SD345 D13	kg	537	27×19.9
			均しコンクリート	σck≧18N/mm2	m3	4	0.221×19.9
			均し型枠	均し	m2	2	0.10×19.9
			基礎材	RC-40 t=200	m2	43	2.18×19.9
		U型側溝	コンクリート	σck≧18N/mm2	m3	7	
			型枠	小型構造物	m2	65	
			鉄筋	SD345 D13	kg	326	
			側溝蓋	C2-B300	枚	36	
			基礎材	RC-40 t=150	m2	14	
		既設側溝嵩上げ	コンクリート	σck≧18N/mm2	m3	1	
			型枠	小型構造物	m2	10	
			側溝蓋	C2-B300	枚	23	

数　量　総　括　表

工事区分 （レベル 1）	工　種 （レベル 2）	種　別 （レベル 3）	細　別 （レベル 4）	規　格 （レベル 5）	単位	数　量	摘　　要
	防護柵工						
		路側防護柵工					
			ガードレール	Gr-C-2B	m	20	
			基礎補強工	SD345　D13	kg	88	

数　量　総　括　表

工事区分 （レベル 1）	工　種 （レベル 2）	種　別 （レベル 3）	細　別 （レベル 4）	規　格 （レベル 5）	単位	数　量	摘　　要
	構造物撤去工						
		構造物取壊し工					
			コンクリート構造物取壊し	無筋構造物	m^3	23	
				無筋構造物（人力施工）	m3	1	
			舗装版切断	アスファルトt=50mm	m	34	
			舗装版破砕	アスファルトt=50mm	m^2	25	
		運搬処理工					
			コンクリート殻	無筋構造物	m^3	24	
			アスファルト殻		m^3	1	
	仮設工						
		大型土のう工	大型土のう	作業半径6m以下	袋	49	製作・設置・撤去
		締切排水工	ポンプ排水	$0m^3$以上$40m^3$未満	日	80	
			ポンプ据付・撤去		箇所	1	

数　量　総　括　表

工事区分 （レベル 1）	工　種 （レベル 2）	種　別 （レベル 3）	細　別 （レベル 4）	規　格 （レベル 5）	単位	数　量	摘　　要
	舗装工						
		アスファルト舗装					
		車道舗装	表　層	再生密粒度ｱｽｺﾝ t=50	m^2	20	
			上層路盤	RC-40 t=150	m^2	20	

土工集計表

細　　別	規　　格	記号	計　　算　　式	単位	小　　計	合　　計
道路土工						
掘　削	オープンカット		28.9	m^3		28.9
路体盛土工	路体(築堤)盛土　土砂	流用土	45.5	m^3		45.5
路床盛土工	路床盛土　土砂	流用土	54.4	m^3		54.4
ジオセル	G-150SP、H150×W2560×L6840		2.0×19.9×2×1.20	m2		96.0
			※設置幅×セル延長×層数×ロス率			
吸い出し防止剤	トレップTT-200		((4.6+0.5)×(0.1×9+19.9))×1.05	m2		111.4
樹脂アンカーピン	□20×300		11×3×2	本		66
砕石	RC-40		11.94÷0.15	m3		79.6
展開治具、連結材				式		1
作業土工						
擁壁工	床掘り　土砂		149.4	m^3		149.4
	埋戻　W<1m	流用土	2.0	m^3		2.0
排水構造物工	床掘り　土砂		57.8	m^3		57.8
	埋戻　1m≦W<4m		25.2	m^3		25.2
	埋戻　1m>W		12.5	m^3		12.5

土工集計表

細　　別	規　　格	記号	計　　算　　式	単位	小　　計	合　　計
土工収支	発生土		28.9+149.4+57.8	m^3		236.1
	流用土		45.5+54.4+25.2+149.4+12.5	m^3		139.6
残土処理	土　砂		236.1-139.6	m^3		96.5
基面整正						
1号重力式擁壁	土　砂		2.0×19.9	m^2		39.8
L型水路	土　砂		2.2×19.9	m^2		43.8
U型側溝	土　砂		0.8×18.0	m^2		14.4

工　種	道路土工		土　積　計　算　書													
測　点 基準点間距離20.0m	点間距離	平均 距離	路床盛土			路体盛土			掘　削						備考
			断面積	平　均	数　量	断面積	平　均	数　量	断面積	平　均	数　量	断面積	平　均	数　量	
No.　1 +　9.574			2.8			2.5			1.3						
No.　1 + 10.000	0.426	0.426	2.8	2.80	1.2	2.5	2.50	1.1	1.3	1.30	0.6				
No.　2	10.000	10.000	2.7	2.75	27.5	2.2	2.35	23.5	1.5	1.40	14.0				
No.　2 +　9.500	9.500	9.500	2.7	2.70	25.7	2.2	2.20	20.9	1.5	1.50	14.3				
合　　計	19.926	19.926			54.4			45.5			28.9				

土工根拠図

NO.1+10

GH=1.185
FH=1.107

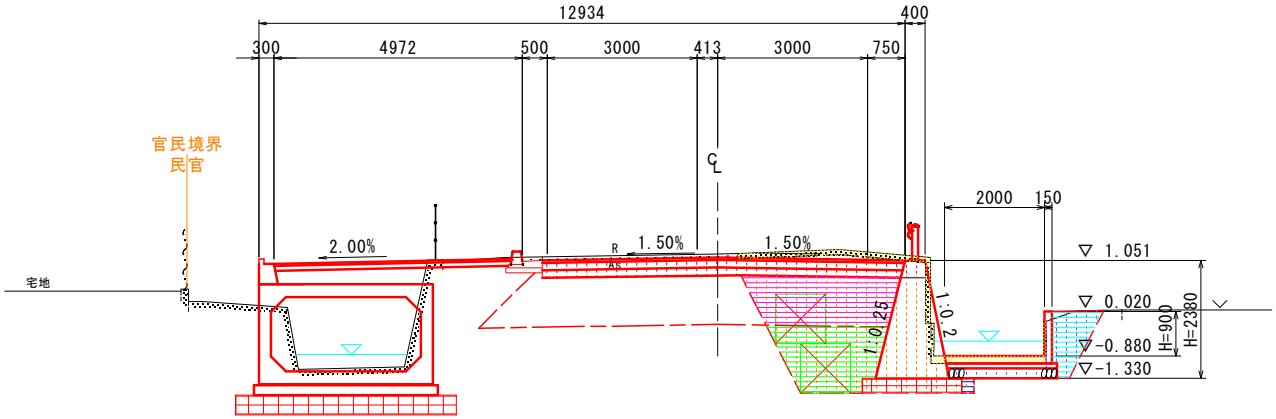

NO.2

GH=1.126
FH=0.949

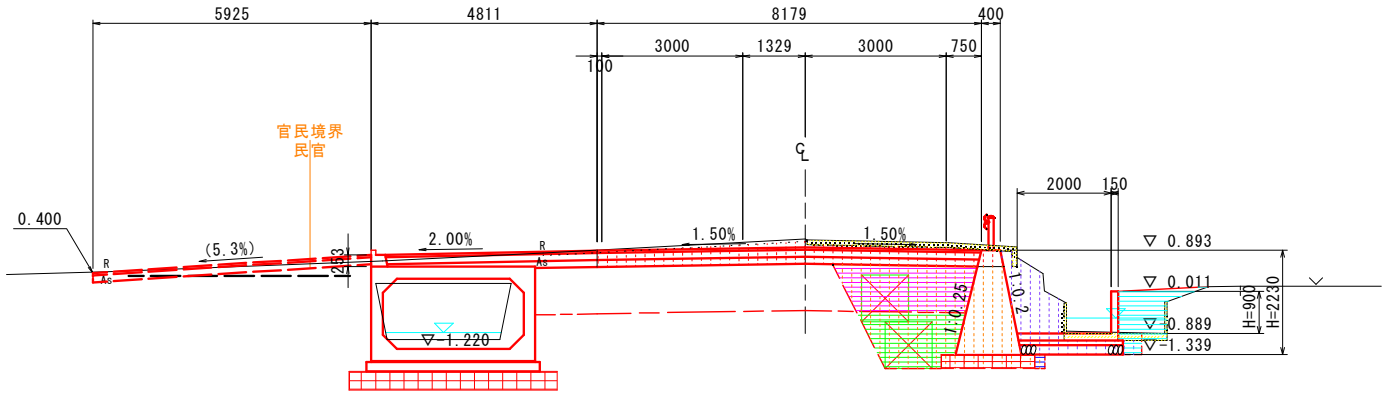

古川長原港線 NO.1+10.0

	名　称	規　格	右　側	適　用
道路土工	掘　削	土砂	1.3	
	路床盛土	2.5m<W≦4.0m	2.8	
	路体盛土	2.5m<W≦4.0m	2.5	
擁壁工作業土工	床掘り		7.8	
	埋戻し	1.0m未満	0.1	
排水構造物工作業土工	床掘り		1.6	
	埋戻し	1.0m<W≦4.0m	0.9	
取壊し工	コンクリート	無筋構造物	0.9	
		鉄筋構造物	0.0	

古川長原港線 NO.2

	名　称	規　格	右　側	適　用
道路土工	掘　削	土砂	1.5	
	路床盛土	2.5m<W≦4.0m	2.7	
	路体盛土	2.5m<W≦4.0m	2.2	
擁壁工作業土工	床掘り		7.4	
	埋戻し	1.0m未満	0.1	
排水構造物工作業土工	床掘り		2.4	
	埋戻し	1.0m<W≦4.0m	1.4	
取壊し工	コンクリート	無筋構造物	0.9	
		鉄筋構造物	0.0	

土工根拠図

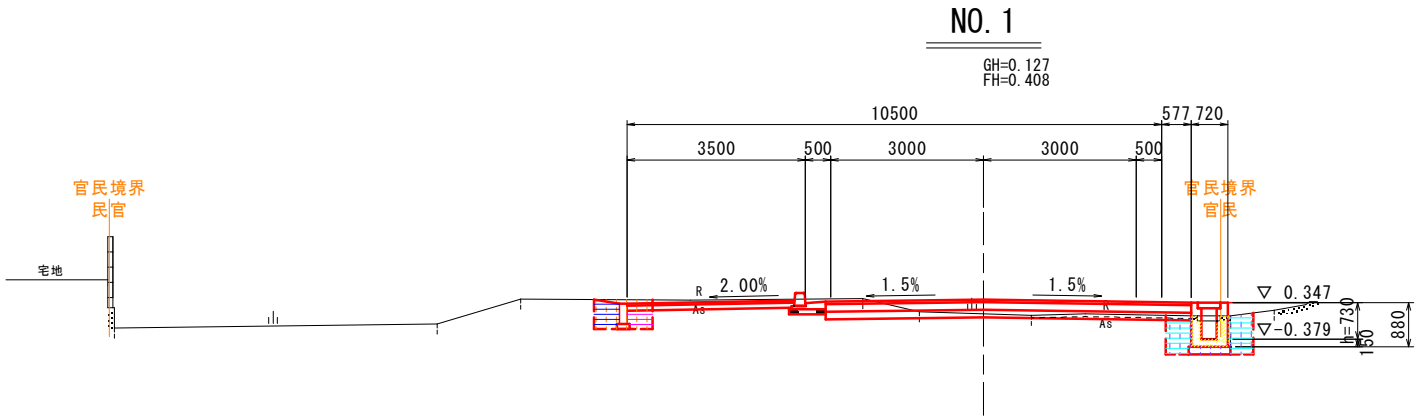

旧徳島環状線 NO.1

	名　称	規　格	右　側	適　用
道路土工	路床盛土	2.5m＜W≦4.0m	0.2	
	路体盛土	2.5m＜W≦4.0m	0.0	
擁壁工 作業土工	床掘り		0.7	
	埋戻し	1.0m未満	0.3	
排水構造物工 作業土工	床掘り		0.7	
	埋戻し	1.0m未満	0.7	
取壊し工	コンクリート	無筋構造物	0.3	
		鉄筋構造物	0.0	

工　種	擁壁工			
種別・細別・規格	記号	計　　算　　式	単位	計
1号重力式擁壁				
延長		NO.1+9.574～NO.2+9.5	m	19.9
平均H		H=44.7/19.9=2.25m	m	2.25
【1.0式当り】				
コンクリート		次頁数量計算書より	m^3	40.50
σ_{ck}≧18N/mm^2				
【参考数量】				
型　枠		次頁数量計算書より	m^2	91.68
無筋構造物				
水抜きパイプ		40.50225×1/3	m	13.50
VPφ65				
吸出し防止材		(44.7-0.45×19.9)/3.0	個	12
300×300				
足場工		次頁数量計算書より	掛m^2	91.68
単管傾斜足場				
平均Hの算出				
	1	1/2×(2.39+2.38)×0.40	m^2	0.95
	2	1/2×(2.38+2.34)×2.50	m^2	5.90
	3	1/2×(2.34+2.30)×2.60	m^2	6.03
	4	1/2×(2.30+2.23)×4.90	m^2	11.10
	5	1/2×(2.23+2.15)×7.60	m^2	16.64
	6	1/2×(2.15+2.14)×1.90	m^2	4.08
	計		m2	44.70

工　種	擁壁工			
種別・細別・規格	記号	計　　算　　式	単位	計
1号重力式擁壁				
【1.0式当り】				
コンクリート	1	1/2×(2.241+2.226)×0.40	m^3	0.893
σ_{ck}≧18N/mm^2	2	1/2×(2.226+2.168)×2.50	m^3	5.493
	3	1/2×(2.168+2.110)×2.60	m^3	5.561
	4	1/2×(2.110+2.011)×4.90	m^3	10.096
	5	1/2×(2.011+1.900)×7.60	m^3	14.862
	6	1/2×(1.900+1.886)×1.90	m^3	3.597
	計		m^3	40.502
型　枠	1	1/2×(4.90+4.88)×0.40	m^2	1.96
無筋構造物	2	1/2×(4.88+4.80)×2.50	m^2	12.10
	3	1/2×(4.80+4.72)×2.60	m^2	12.38
	4	1/2×(4.72+4.57)×4.90	m^2	22.76
	5	1/2×(4.57+4.41)×7.60	m^2	34.12
	6	1/2×(4.41+4.39)×1.90	m^2	8.36
	計		m^2	91.68
足場工	1	1/2×(4.90+4.88)×0.40	掛m^2	1.96
単管傾斜足場	2	1/2×(4.88+4.80)×2.50	掛m^2	12.10
	3	1/2×(4.80+4.72)×2.60	掛m^2	12.38
	4	1/2×(4.72+4.57)×4.90	掛m^2	22.76
	5	1/2×(4.57+4.41)×7.60	掛m^2	34.12
	6	1/2×(4.41+4.39)×1.90	掛m^2	8.36
	計		掛m^2	91.68

断　面　数　量　表

工　種	擁壁工	
種　別	1号重力式擁壁	
	細別	規格
1	コンクリート	σck≧18N/mm
	(0.4+0.45*h+0.4)*h/2	
2	型枠	無筋構造物
	h*1.0198+h*1.0308	
3	水抜きパイプ	VPφ65
	(0.4+0.45*h+0.4)*h/2*1/3	
4	足場工	単管傾斜足場
	h*1.0198+h*1.0308	
5	基面整正	土砂
	2	
6		
7		

模式図

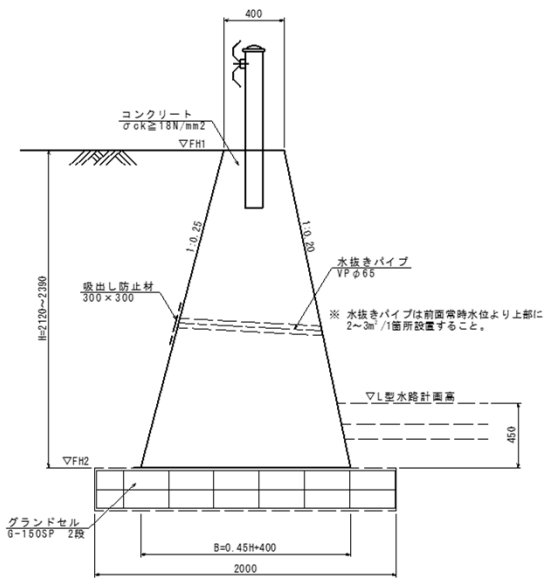

1.0m当り

		1	2	3	4	5	6	7
細別		コンクリート	型枠	水抜きパイプ	足場工	基面整正		
規格		σck≧18N/mm	無筋構造物	VPφ65	単管傾斜足場	土砂		
単位	m	m3	m2	m	掛m2	m2		
h	2.120	1.859	4.35	0.62	4.35	2		
	2.130	1.873	4.37	0.62	4.37	2		
	2.140	1.886	4.39	0.63	4.39	2		
	2.150	1.900	4.41	0.63	4.41	2		
	2.170	1.928	4.45	0.64	4.45	2		
	2.230	2.011	4.57	0.67	4.57	2		
	2.300	2.110	4.72	0.70	4.72	2		
	2.340	2.168	4.80	0.72	4.80	2		
	2.300	2.110	4.72	0.70	4.72	2		
	2.380	2.226	4.88	0.74	4.88	2		
	2.390	2.241	4.90	0.75	4.90	2		
表示桁数		3	2	2	2	1	0	

工　種	擁壁工作業土工		土　積　計　算　書													
測　点 基準点間距離20.0m	点間距離	平均 距離	床掘り			埋戻し										備考
			断面積	平　均	数　量	断面積	平　均	数　量	断面積	平　均	数　量	断面積	平　均	数　量		
No.　1 +　9.574			7.8			0.1										1号重力式
No.　1 + 10.000	0.426	0.400	7.8	7.80	3.1	0.1	0.10	0.0								
No.　2	10.000	10.000	7.4	7.60	76.0	0.1	0.10	1.0								
No.　2 +　9.500	9.500	9.500	7.4	7.40	70.3	0.1	0.10	1.0								
合　　計	19.926	19.900			149.4			2.0								

工　種	排水構造物工			
種別・細別・規格	記号	計　　算　　式	単位	計
L型水路　H=900				
延長		NO.1+9.574～NO.2+9.50	m	19.9
【1.0m当り】				
コンクリート		単位数量計算書より	m^3	0.455
σ_{ck}≧18N/mm^2				
型　枠		〃	m^2	1.95
小型構造物				
鉄　筋		〃	kg	27
SD345 D13				
均しコンクリート		〃	m^3	0.221
σ_{ck}≧18N/mm^2				
型　枠		〃	m^2	0.10
均し				
基礎材		〃	m^2	2.18
RC-40 t=200				

工　種	排水構造物工			
種別・細別・規格	記号	計　　算　　式	単位	計
U型側溝		旧徳島環状線		
延長		N0.0+7.66～N0.1+5.60	m	18.0
【1.0式当り】				
コンクリート		下記数量計算書より	m^3	7.01
σ_{ck}≧18N/mm^2				
型　枠		〃	m^2	64.61
小型構造物				
鉄　筋	1	16×10.4	kg	166
SD345 D13	2	21×7.6	kg	160
	計		kg	326
側溝蓋		2×18.0	枚	36
C2-B300		※蓋は再利用（2枚は新設）		
基礎材		0.77×18.0	m^2	13.86
RC-40 t=150				
数量計算書				
コンクリート	1	1/2×(0.296+0.355)×5.60	m^3	1.823
σck≧18N/mm2	2	1/2×(0.355+0.396)×4.00	m^3	1.502
	3	1/2×(0.396+0.481)×8.40	m^3	3.683
	計		m^3	7.008
型　枠	1	1/2×(2.58+3.22)×5.60	m^2	16.24
小型構造物	2	1/2×(3.22+3.66)×4.00	m^2	13.76
	3	1/2×(3.66+4.58)×8.40	m^2	34.61
	計		m^2	64.61

工　種	排水構造物工			
種別・細別・規格	記号	計　　算　　式	単位	計
既設側溝嵩上げ		旧徳島環状線		
延長		NO.1+5.60～NO.1+17.07	m	11.5
【1.0式当り】				
コンクリート		下記数量計算書より	m^3	0.858
σck≧18N/mm2				
型　枠		〃	m^2	9.83
小型構造物				
側溝蓋		2×11.5	枚	23
C2-B300		※蓋は再利用		
コンクリート取壊し		下記数量計算書より	m^3	0.56
無筋構造物				
人力施工				
数量計算書				
コンクリート	1	1/2×(0.094+0.073)×2.50	m^3	0.209
σck≧18N/mm2	2	0.073×(1.70+5.00+2.20)	m^3	0.650
	計		m^3	0.858
型　枠	1	1/2×(1.04+0.84)×2.50	m^2	2.35
小型構造物	2	0.84×(1.70+5.00+2.20)	m^2	7.48
	計		m^2	9.83
コンクリート取壊し	1	1/2×(0.07+0.07)×2.20	m^3	0.15
無筋構造物	2	1/2×(0.07+0.04)×5.00	m^3	0.28
人力施工	3	1/2×(0.04+0.03)×1.70	m^3	0.06
	4	1/2×(0.03+0.03)×2.50	m^3	0.08
	計		m^3	0.56

単　位　数　量　計　算　書

工　　種	排水構造物工
種　　別	L型水路

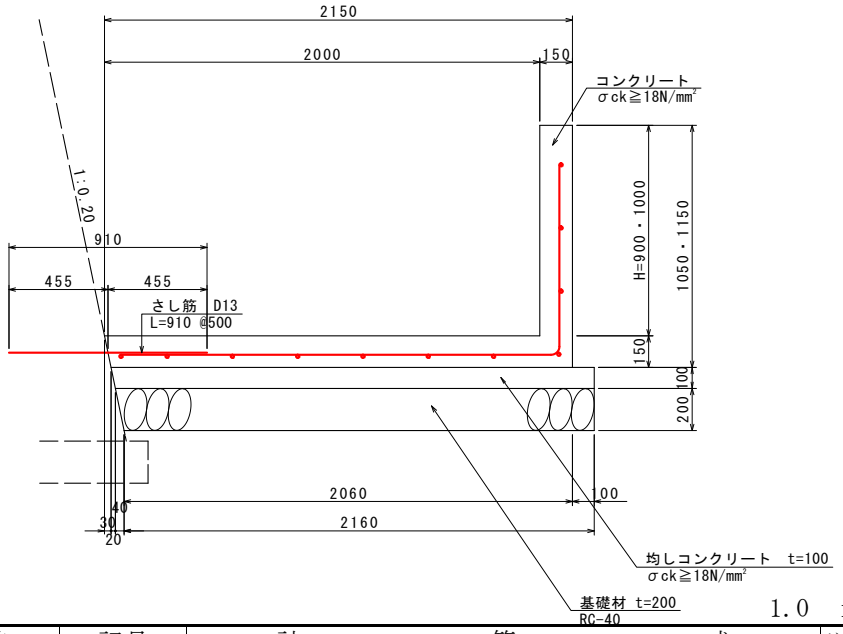

1.0　m　　当り

細別・規格	記号	計　　算　　式	単位	合　　計
L型水路　H=900				
コンクリート		(1/2×(2.15+2.12)×0.15+0.15×0.90)×1.00	m^3	0.455
σck≧18N/mm²				
型　枠		(1.05+0.90)×1.00	m^2	1.95
小型構造物				
鉄　筋		鉄筋質量表より	kg	27
SD345 D13				
均しコンクリート		1/2×(2.22+2.20)×0.10×1.00	m^3	0.221
σ_{ck}≧18N/mm²				
型　枠		0.10×1.00	m^2	0.10
均し				
基礎材		1/2×(2.20+2.16)×1.00	m^2	2.18
RC-40 t=200				
基面整正		2.16×1.00	m^2	2.2
土砂				

単　位　数　量　計　算　書

工　　種	排水構造物工
種　　別	U型側溝

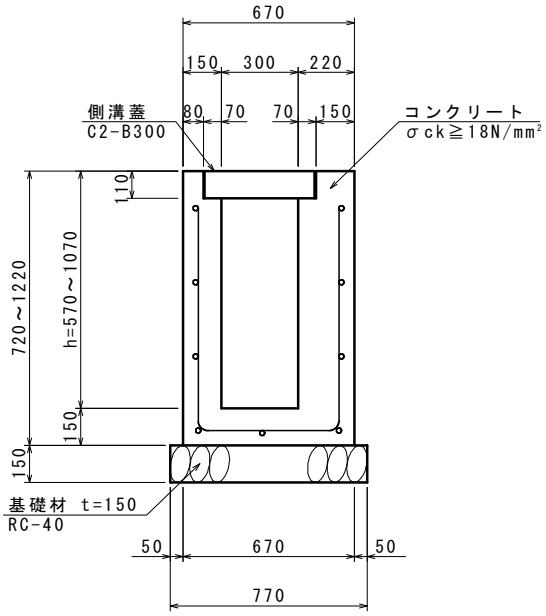

※側溝蓋は再利用する

1.0　m　　当り

細別・規格	記号	計　　算　　式	単位	合　　計
U型側溝				
コンクリート	h=570	(0.67×0.72-0.30×0.46-0.44×0.11)×1.00	m^3	0.296
σ_{ck}≧18N/mm²	h=730	(0.67×0.88-0.30×0.62-0.44×0.11)×1.00	m^3	0.355
	h=840	(0.67×0.99-0.30×0.73-0.44×0.11)×1.00	m^3	0.396
	h=1070	(0.67×1.22-0.30×0.96-0.44×0.11)×1.00	m^3	0.481
型　枠	h=570	(0.57+0.15+0.57)×2×1.00	m^2	2.58
小型構造物	h=730	(0.73+0.15+0.73)×2×1.00	m^2	3.22
	h=840	(0.84+0.15+0.84)×2×1.00	m^2	3.66
	h=1070	(1.07+0.15+1.07)×2×1.00	m^2	4.58
鉄筋	h=570～860	鉄筋質量表より	kg	16
SD345 D13	h=860～1070	鉄筋質量表より	kg	21
側溝蓋		1.00/0.50	枚	2
C2-B300				
基礎材		0.77×1.00	m^2	0.77
RC-40 t=150				
基面整正		0.77×1.00	m^2	0.77
土砂				

単　位　数　量　計　算　書

工　　種	排水構造物工
種　　別	既設側溝嵩上げ

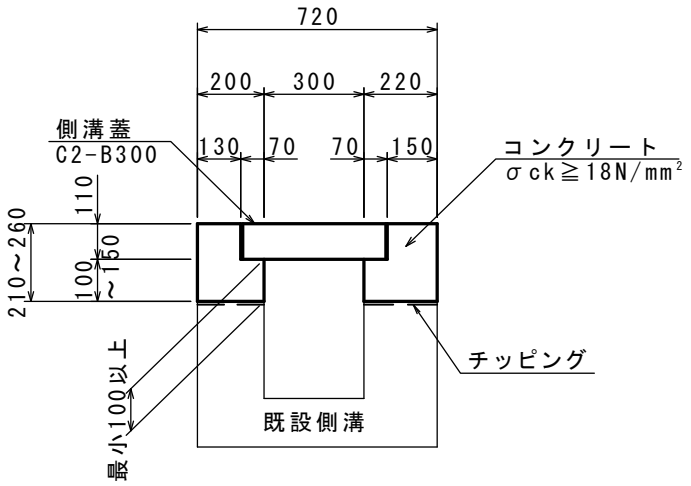

※側溝蓋は再利用する

1.0　m　　当り

細別・規格	記号	計　　算　　式	単位	合　　計
既設側溝嵩上げ				
コンクリート	h=210	((0.13+0.15)×0.11+(0.20+0.22)×0.10)×1.00	m^3	0.073
σ_{ck}≧18N/mm²	h=260	((0.13+0.15)×0.11+(0.20+0.22)×0.15)×1.00	m^3	0.094
型　枠	h=210	0.21×4×1.00	m^2	0.84
小型構造物	h=260	0.26×4×1.00	m^2	1.04
側溝蓋		1.00/0.50	枚	2
C2-B300				
コンクリート取壊し	H=110	(0.13+0.15)×0.11×1.00	m^3	0.03
無筋構造物	H=140	((0.13+0.15)×0.11+(0.20+0.22)×0.03)×1.00	m^3	0.04
人力施工	H=200	((0.13+0.15)×0.11+(0.20+0.22)×0.09)×1.00	m^3	0.07
	H=210	((0.13+0.15)×0.11+(0.20+0.22)×0.10)×1.00	m^3	0.07

工　種	排水構造物工作業土工		土　積　計　算　書													
測　点 基準点間距離20.0m	点間距離	平均 距離	床掘り			埋戻し			埋戻し 1.0m＞W						備考
			断面積	平　均	数　量	断面積	平　均	数　量	断面積	平　均	数　量	断面積	平　均	数　量	
No.　1 +　9.574			1.6			0.9									
No.　1 + 10.000	0.426	0.400	1.6	1.60	0.6	0.9	0.90	0.4							
No.　2	10.000	10.000	2.4	2.00	20.0	1.4	1.15	11.5							
No.　2 +　9.500	9.500	9.500	2.4	2.40	22.8	1.4	1.40	13.3							
旧徳島環状線															
No.　0 +　7.660			0.8						0.7						
No.　1	12.340	12.340	0.8	0.80	9.9				0.7	0.70	8.6				
No.　1 +　5.600	5.600	5.600	0.8	0.80	4.5				0.7	0.70	3.9				
合　　計	37.866	37.840			57.8			25.2			12.5				

路側防護柵工						
細　　別	規　　格	記号	計　　算　　式	単位	小　　計	合　　計
ガードレール	Gr-C-2B		平面図より			
			19.9	m		19.9
基礎補強工	SD345　D13		8×11箇所	kg		88

構造物撤去工

細　　別	規　　格	記号	計　　算　　式	単位	小　　計	合　　計
構造物取壊し工			舗装取壊数量算出根拠図より			
舗装版切断	アスファルト t=5cm		0.4*2+2.1*2+6.8+6.7+15.1	m		33.6
舗装版破砕	舗装版破砕面積		舗装取壊数量算出根拠図より			
	t=50			m^2		25.4
運搬処理工						
アスファルト殻			25.4×0.05	m^3		1.27
			1.27×2.30	t		2.9

舗装取壊数量算出根拠図

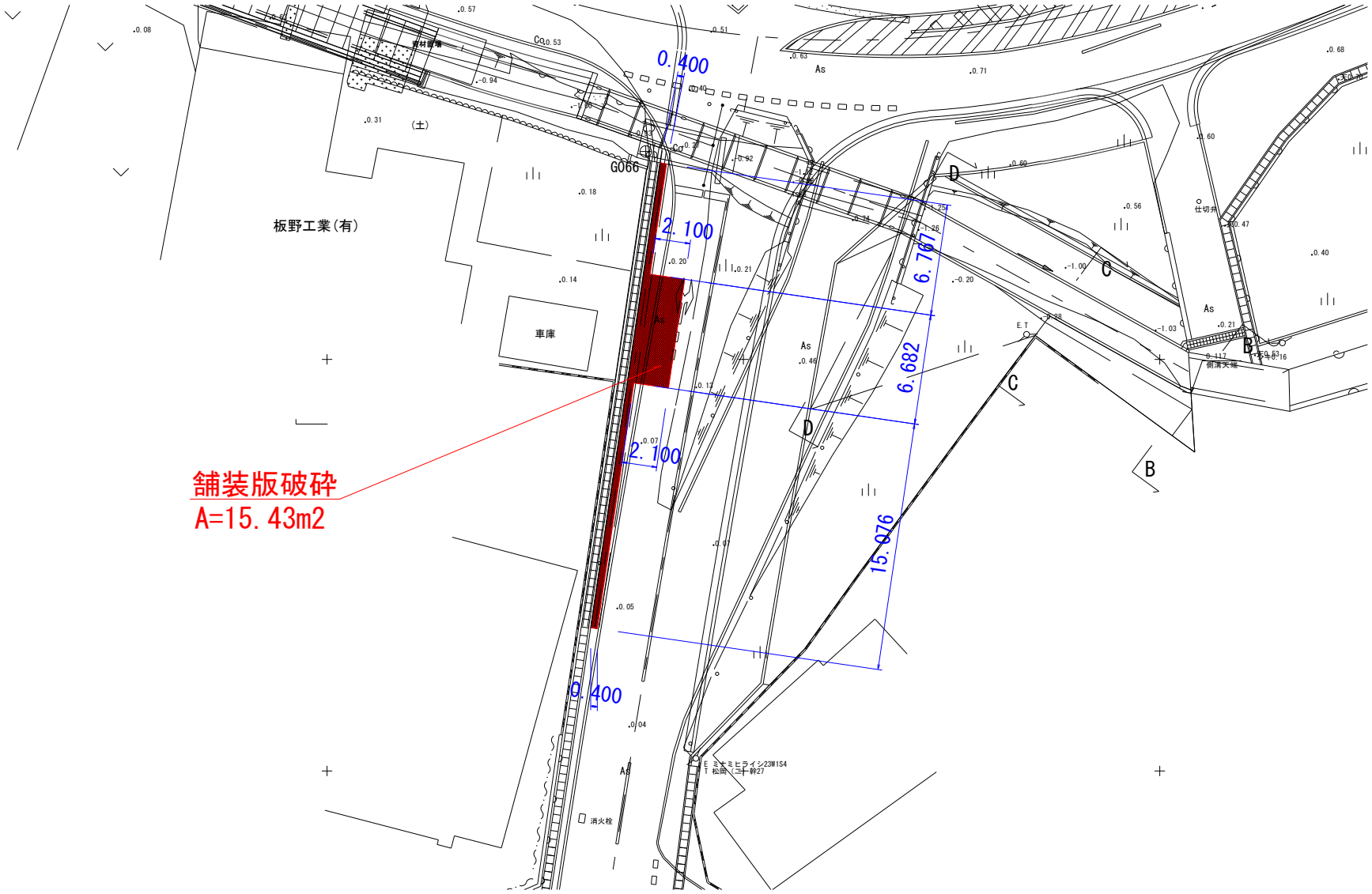

工　種	取壊し工			
種別・細別・規格	記号	計　　算　　式	単位	計
【1.0式当り】				
コンクリート取壊し		取壊し工計算書より	m^3	23.1
無筋構造物				
コンクリート取壊し		既設側溝嵩上げ計算書より	m3	0.56
無筋人力施工				
既設側溝蓋撤去		(11.5+17.0)/0.5	枚	57
C2-B300		※U型側溝の既設部分は17.0m		
コンクリート殻処理				
無筋構造物		23.1+0.56	m3	23.66

工　種	取壊し工		土　積　計　算　書													
測　点 基準点間距離20.0m	点間距離	平均 距離	コンクリート(無筋)取壊し			コンクリート(鉄筋)取壊し										備考
			断面積	平　均	数　量	断面積	平　均	数　量	断面積	平　均	数　量	断面積	平　均	数　量		
No.　1 +　9.574			0.9													
No.　1 + 10.000	0.426	0.426	0.9	0.90	0.4											
No.　2	10.000	10.000	0.9	0.90	9.0											
No.　2 +　9.500	9.500	9.500	0.9	0.90	8.6											
旧徳島環状線																
No.　0 +　8.600			0.3													
No.　1	11.400	11.400	0.3	0.30	3.4											
No.　1 +　5.600	5.600	5.600	0.3	0.30	1.7											
					23.1											

仮設工

細　　別	規　　格	記号	計　　算　　式	単位	小　　計	合　　計
大型土のう工						
施工箇所			NO.1+7付近	箇所	1.0	
			NO.1+7付近～NO.2+10付近	箇所	1.0	
				箇所		2.0
大型土のう工						
大型土のう	製作・設置・撤去			袋		49.0
	作業半径6m以下					
締切排水工	0以上40未満m3/h		※掘削底面からの湧水の排水用	日		80
	ポンプ据付・撤去			箇所		1

土のう数量算出根拠図（平面図）

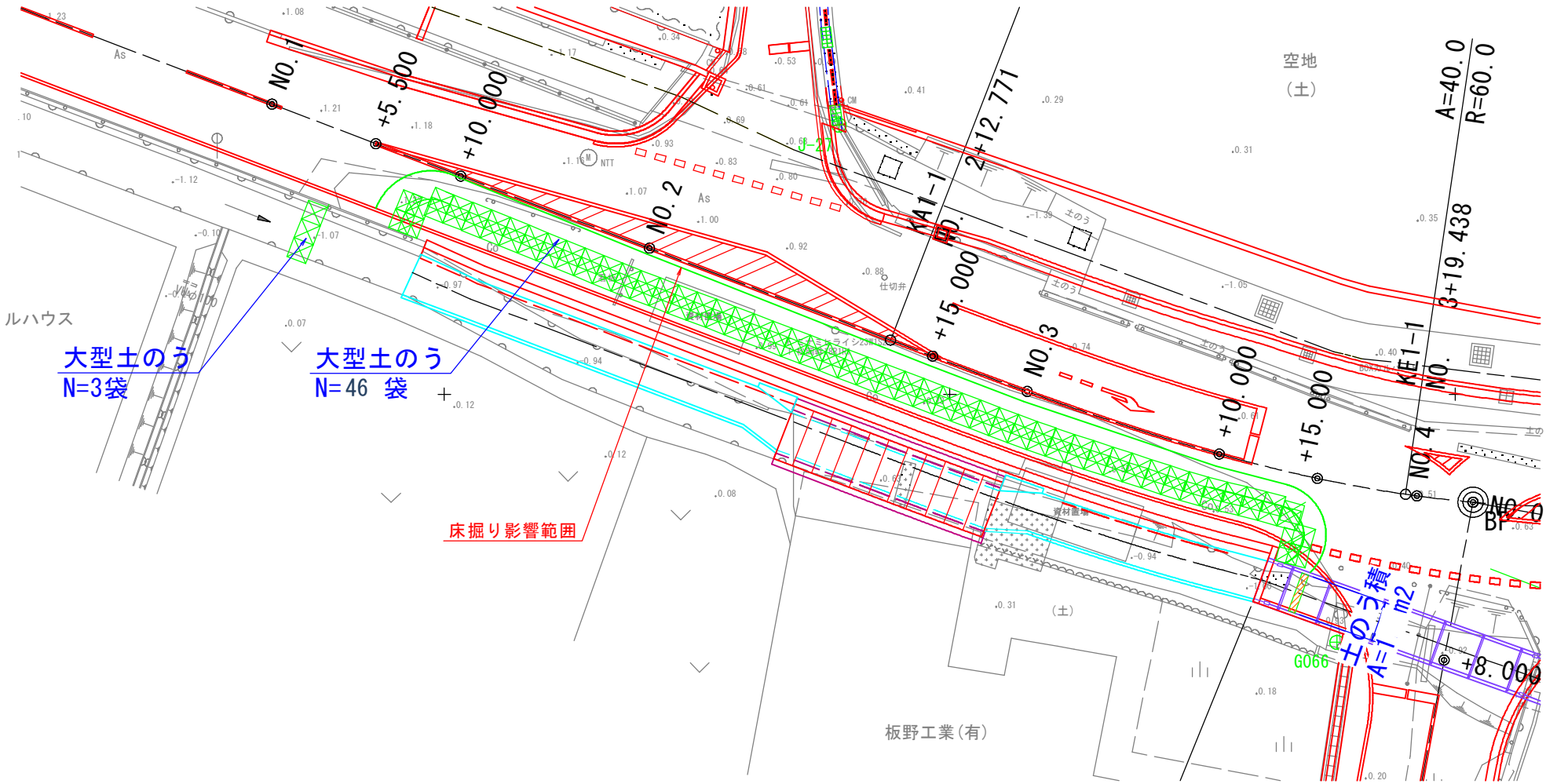

土のう数量算出根拠図（横断図）

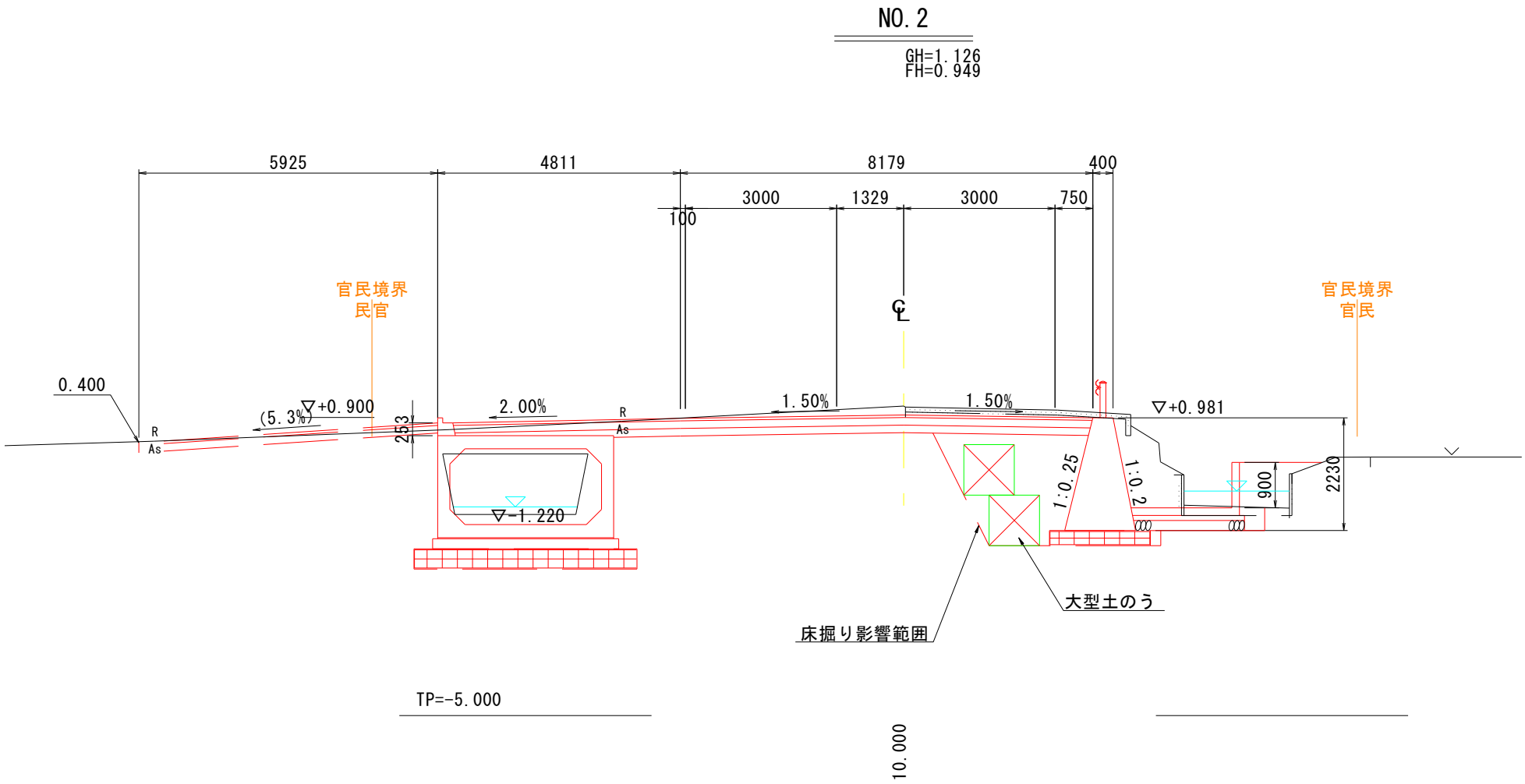

舗装工　　仮舗装						
細　　別	規　　格	記号	計　　算　　式	単位	小　　計	合　　計
アスファルト舗装						
車道舗装			舗装面積算出根拠図より			
表　層	再生密粒度ｱｽｺﾝ　t=50		15.4	m^2		15.4
下層路盤	再生ｸﾗｯｼｬﾗﾝ　t=100		15.4	m^2		15.4

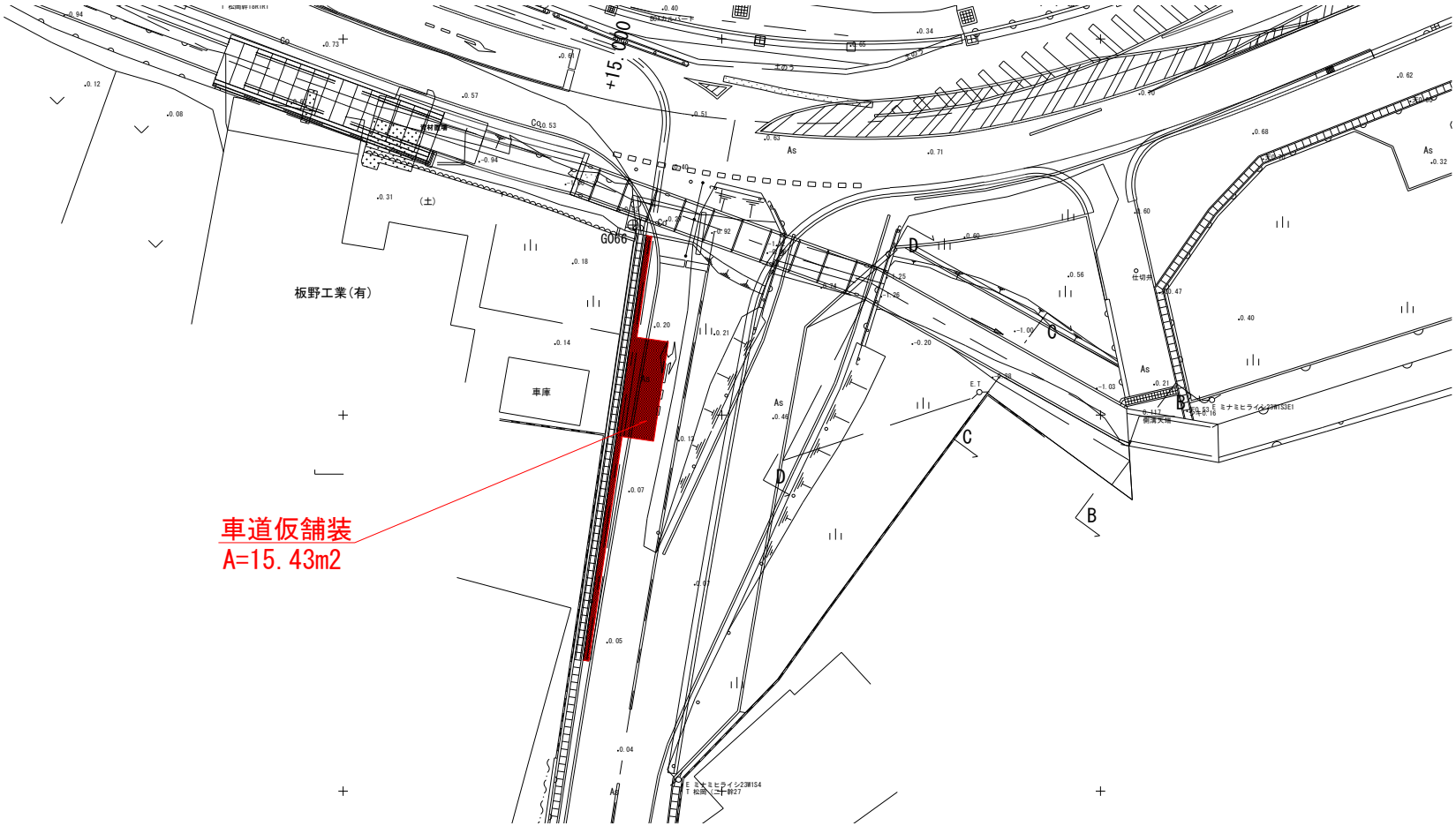

構造物撤去工
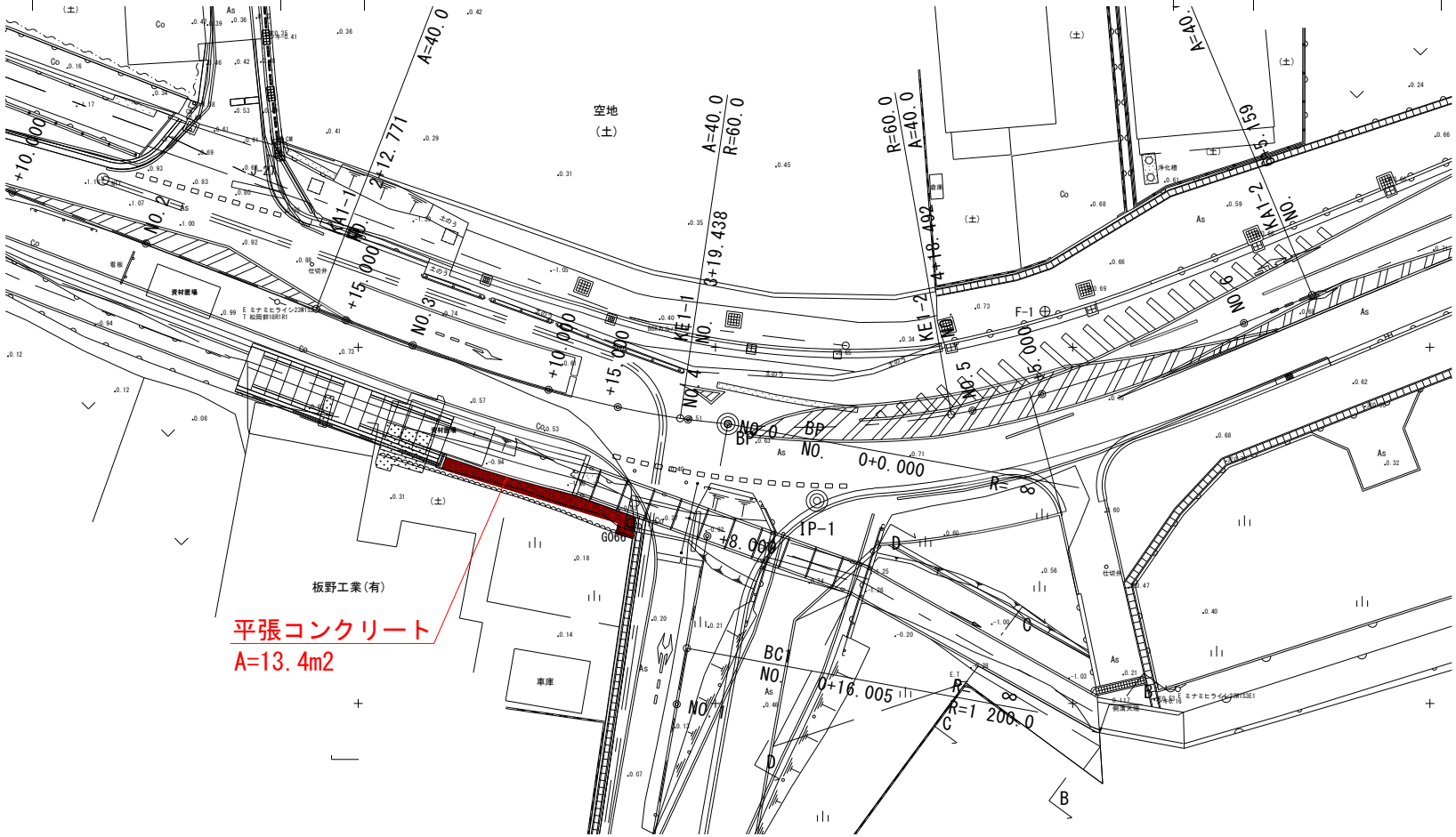
細　　別	規　　格	記号	計　　算　　式	単位	小　　計	合　　計
張りコンクリート			数量算出根拠図より			
コンクリート	σck≧18N/mm2　t=100		13.4×0.1	m3		1.34
基礎砕石	RC-30　t=100			m2		13.4